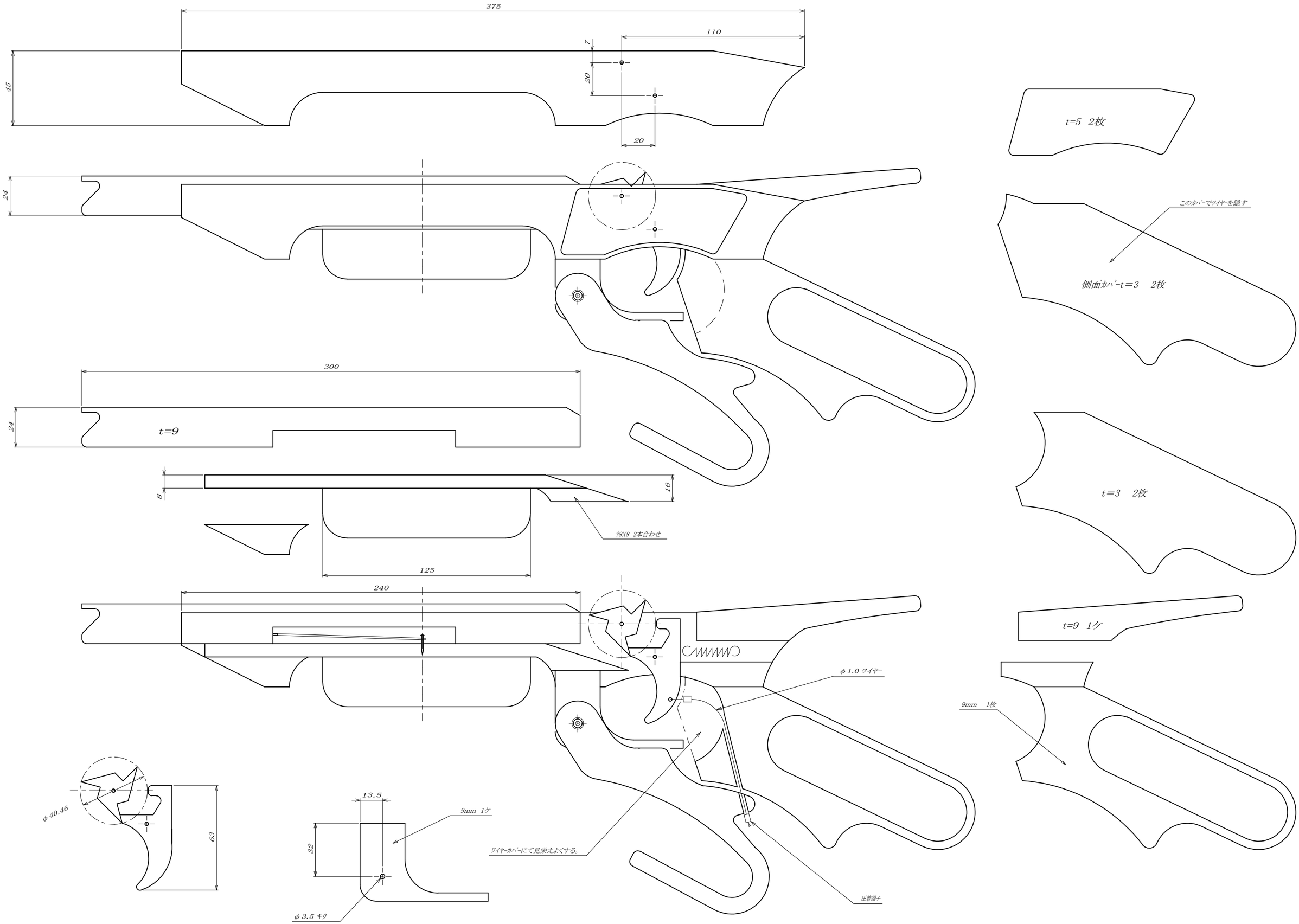
375
110
7
20
45
20
24
300
24
t=9
8
16
?8X8 2本合わせ
125
240
t=5 2枚
このカバーでワイヤーを隠す
側面カバーt=3 2枚
t=3 2枚
t=9 1ケ
φ1.0 ワイヤー
9mm 1枚
φ40.46
63
13.5
9mm 1ケ
32
ワイヤーカバーにて見栄えよくする。
φ3.5 キリ
圧着端子